DaVita® - мебель

Сборочный чертеж
“Акварель” Стеллаж правый Арт. 53.04 (450-550-2200)

а	Евровинт 50	10 шт.	б	П/д SI 03	8 шт.	в	Винт для п/д SI 03	8 шт.	г	Ключ шестигранник	1 шт.	д	Шайба КРАБ	4 шт.
е	Шуруп 4х16	20 шт.	ж	Шуруп 3х12 п/сфера	40 шт.	з	П/д “Дупло”	12 шт.	и	Ручка Р-275	3 шт.			

к	Демпфер	2 шт.	л	Петля накл. с доводчиком и заглушкой	4 шт.	м	Опора меб. регулир.	4 шт.	н	Шайба 12х4 пл.	6 шт.	о	Стяжка 30 мм	3 компл.
п	Саморез 6х10	4 шт.	р	Загл к ев.винту	2 шт.	с	Заглушка 6	6 шт.	т	Заглушка 10	4 шт.	у	Заглушка эксцентрика	2 шт.
ф	Эксцентрик 16	2 шт.	х	Дюбель 30мм	2 шт.	ц	Направл. ролик.400мм	1 компл.						

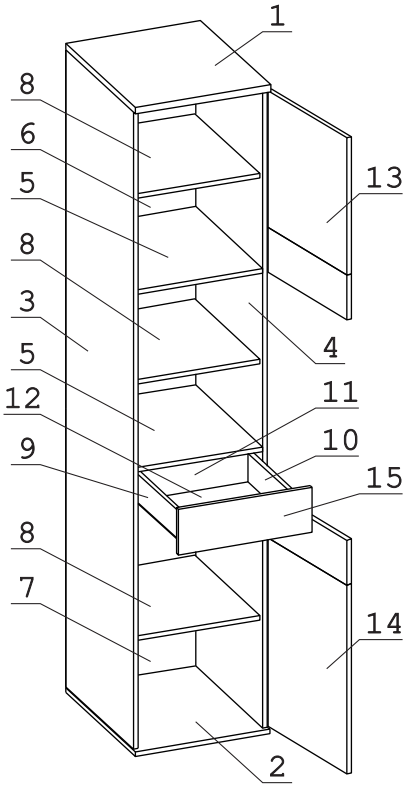

Наименование деталей

1.	Крышка 550х450	1 шт.
2.	Дно 548х450	1 шт.
3.	Боковина лев. 2130х530	1 шт.
4.	Боковина прав. 2130х530	1 шт.
5.	Полка 529х416	2 шт.
6.	Стенка ДВПО 1190х446	1 шт.
7.	Стенка ДВПО 975х446	1 шт.
8.	Полка вкладная 510х414	3 шт.
9.	Боковина ящика лев. 400х95	1 шт.
10.	Боковина ящика прав. 400х95	1 шт.
11.	Стенка ящика 359х95	1 шт.
12.	Дно ящика ДВПО 403х390	1 шт.
13.	Дверь верхняя ДР 607х446	1 шт.
14.	Дверь нижняя ДР 809х446	1 шт.
15.	Фасад ящика МДФ ДР 446х150	1 шт.

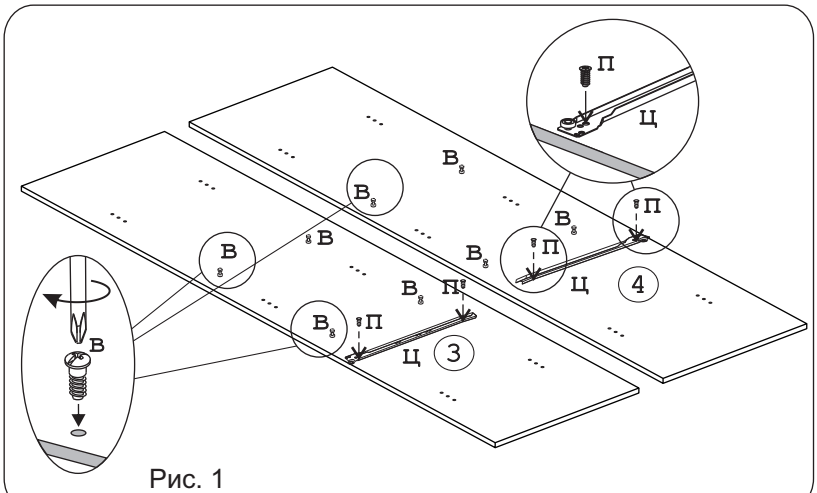

Рис. 1

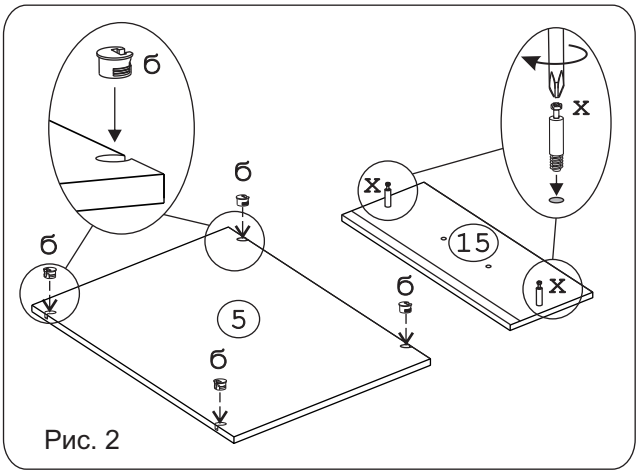

Рис. 2

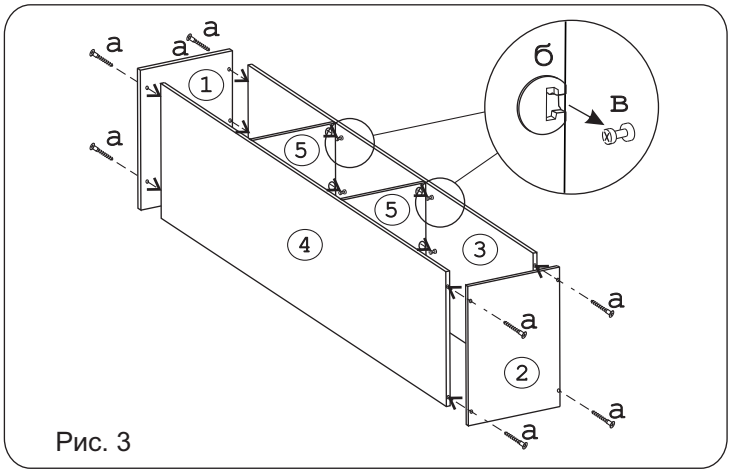

Рис. 3

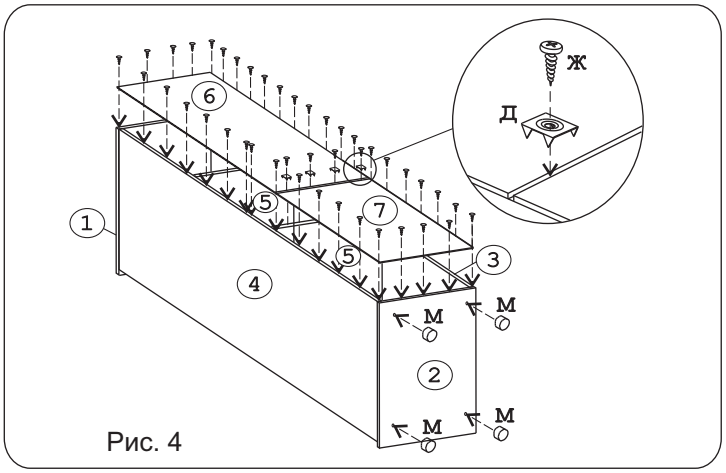

Рис. 4

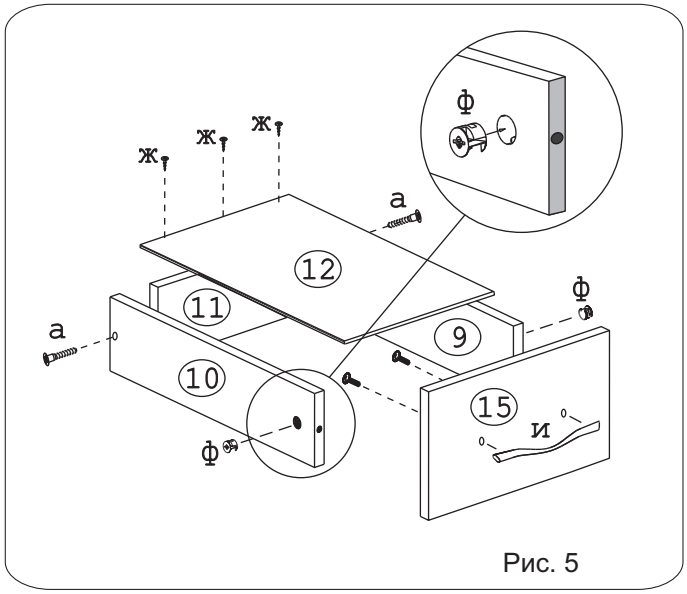

Рис. 5

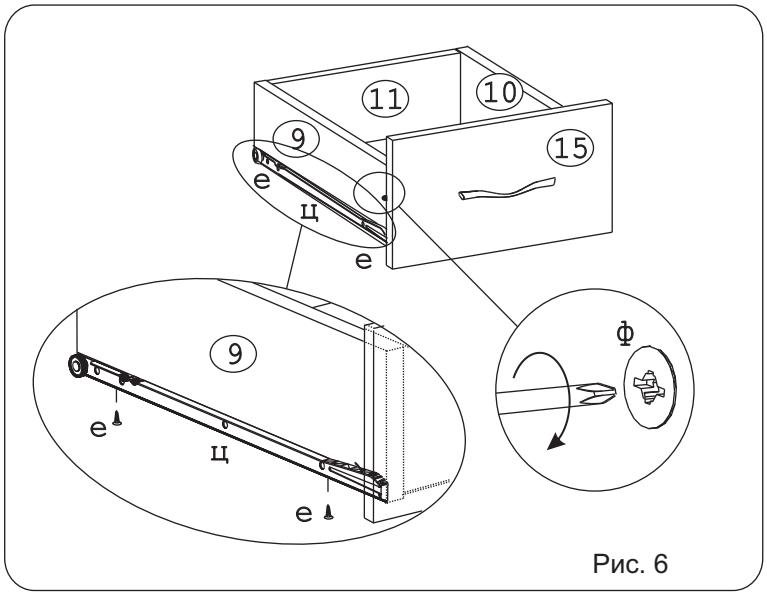

Рис. 6

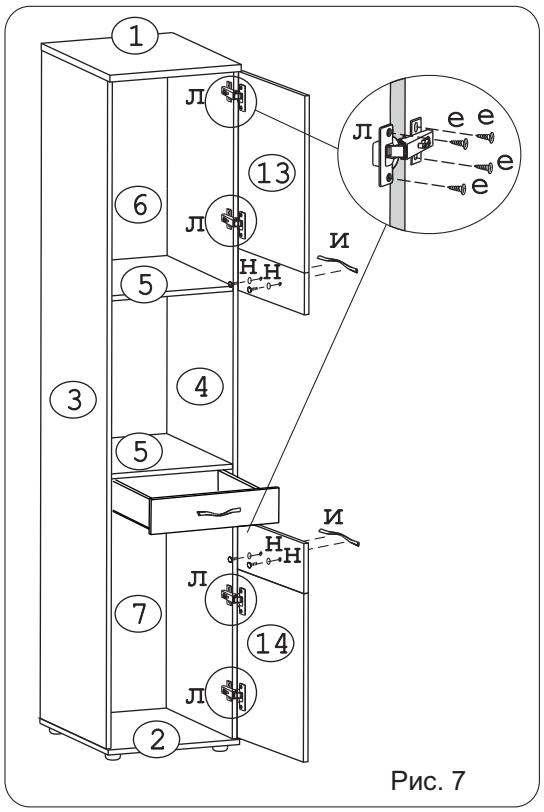

Рис. 7

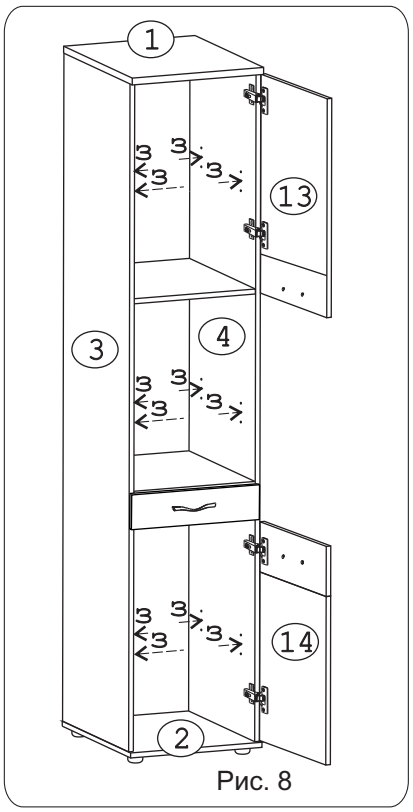

Рис. 8

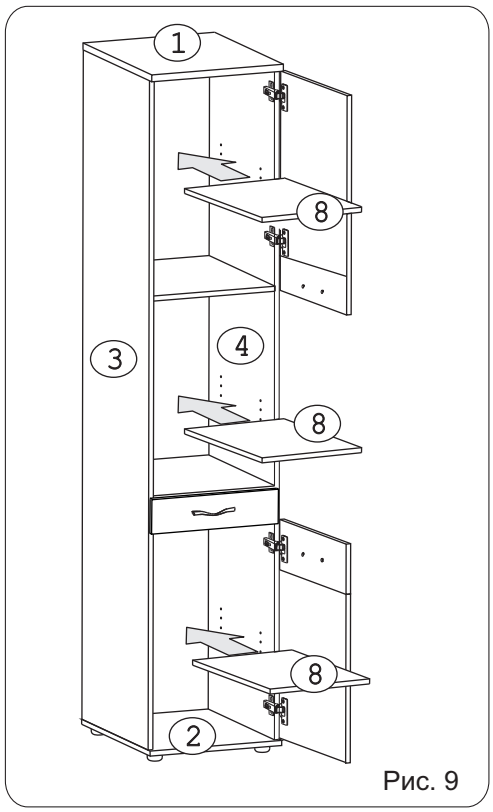

Рис. 9